11SM1B Motor Protection Circuit Breaker

มอเตอร์เซอร์กิตเบรกเกอร์ รุ่น11SM1B สำหรับมอเตอร์ขนาดไม่เกิน 15 กิโลวัตต์

11SM1B...

มอเตอร์เซอร์กิตเบรกเกอร์ รุ่น11SM1B

พิกัดมอเตอร์ 3 P 380VAC		กระแสปรับตั้ง (A)	พิกัดกระแสลัดวงจร ที่ 400 V (kA)		รหัสสินค้า	ราคา (บาท)
kW	Hp		Icu	Ics		
0.02	0.27	0.10 - 0.16	100	100	11SM1B 00	
0.04	0.055	0.16 - 0.25	100	100	11SM1B 04	
0.06	0.08	0.25 - 0.40	100	100	11SM1B 08	
0.12	0.17	0.40 - 0.63	100	100	11SM1B 12	
0.18	0.25	0.63 - 1	100	100	11SM1B 16	
0.37	0.5	1 - 1.6	100	100	11SM1B 20	
0.75	1	1.6 - 2.5	100	100	11SM1B 24	
1.5	2	2.5 - 4	100	100	11SM1B 28	
2.2	3	4 - 6.5	100	100	11SM1B 32	
3 หรือ 4	4 หรือ 5.5	6.5 - 10	100	100	11SM1B 36	
5.5	7.5	9 - 14	25	12.5	11SM1B 40	
7.5	10	13 - 18	25	12.5	11SM1B 44	
9	12	17 - 23	25	12.5	11SM1B 48	
11	15	20 - 25	25	12.5	11SM1B 52	
15	20	24 - 32	25	12.5	11SM1B 56	

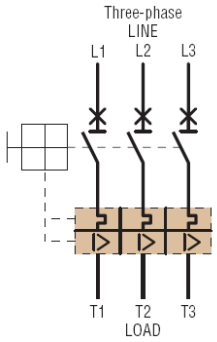

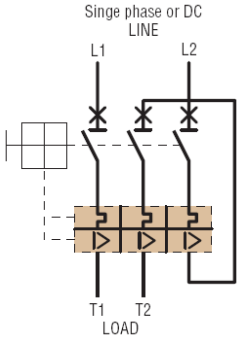

มอเตอร์เซอร์กิตเบรกเกอร์ รุ่น11SM1B

- เซอร์กิตเบรกเกอร์ป้องกันมอเตอร์ มีโอเวอร์โหลดรีเลย์ภายในตัว
- ขนาดกระแสปรับตั้ง 0.1 – 32A สำหรับมอเตอร์ขนาดไม่เกิน 15 กิโลวัตต์
- ทนกระแสลัดวงจร (Icu) ได้สูงสุดถึง 100kA สำหรับรุ่น 11SM1B00-11SM1B36
- มีปุ่มรีเซตภายในตัว
- ตัดวงจรเมื่อไฟขาดเฟส
- มีปุ่มทดสอบ (Test) เพื่อใช้ทดสอบการทำงานของเบรกเกอร์
- สามารถติดตั้งในตู้คอนซูมเมอร์ยูนิต ที่มีความลึกไม่น้อยกว่า 58 mm. ได้

11SM1B Accessories

อุปกรณ์เสริมสำหรับ มอเตอร์เซอร์กิตเบรกเกอร์ รุ่น11SM1B

อุปกรณ์เสริมสำหรับมอเตอร์เซอร์กิตเบรกเกอร์ รุ่น11SM1B

รหัสสินค้า	รายการ	ราคา (บาท)
11SMX1111	คอนแทคช่วย 1NO+1NC ติดด้านหน้า	
11SMX1120	คอนแทคช่วย 2NO ติดด้านหน้า	
11SMX1211	คอนแทคช่วย 1NO+1NC ติดด้านข้าง	
11SMX1220	คอนแทคช่วย 2NO ติดด้านข้าง	
11SMX14CL	อุปกรณ์ช่วยปลดวงจรเมื่อแรงดันไฟฟ้าต่ำเกิน (Under voltage trip release) 230 โวลต์ 50/60 เฮิร์ท	
11SMX16CL	อุปกรณ์ช่วยปลดวงจรเมื่อป้อนแรงดันไฟฟ้า (Shunt trip release) 230 โวลต์ 50/60 เฮิร์ท	

11SMX1111
11SMX1120

11SMX1211
11SMX1220

11SMX14CL

11SMX16CL

การต่ออุปกรณ์เสริม

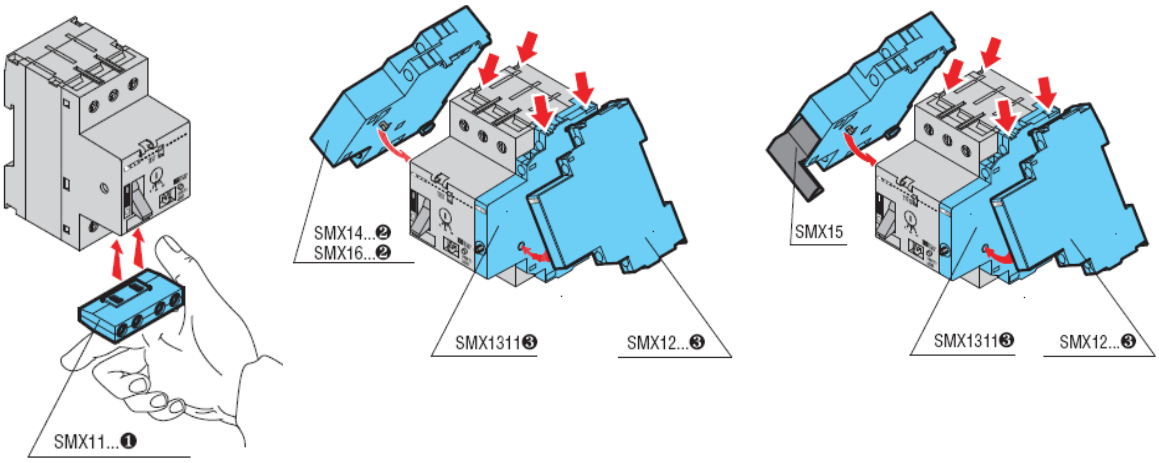

11SM1B Accessories

อุปกรณ์เสริมสำหรับ มอเตอร์เซอร์กิตเบรกเกอร์ รุ่น11SM1B

อุปกรณ์เสริมสำหรับมอเตอร์เซอร์กิตเบรกเกอร์ รุ่น11SM1B

รหัสสินค้า	รายการ	ราคา (บาท)
11SMX9030	เทอร์มินอลเข้าสายไฟ สำหรับชุดบัสบาร์	
11SMX9031	ฝาครอบปลายบัสบาร์ที่ว่าง	
11SMX9032	บัสบาร์ 63 แอมป์ เชื่อมเบรกเกอร์ 2 ชุด ห่าง 45mm.	
11SMX9033	บัสบาร์ 63 แอมป์ เชื่อมเบรกเกอร์ 3 ชุด ห่าง 45mm.	
11SMX9034	บัสบาร์ 63 แอมป์ เชื่อมเบรกเกอร์ 4 ชุด ห่าง 45mm.	
11SMX9035	บัสบาร์ 63 แอมป์ เชื่อมเบรกเกอร์ 5 ชุด ห่าง 45mm.	
11SMX9042	บัสบาร์ 63 แอมป์ เชื่อมเบรกเกอร์ 2 ชุด ห่าง 54mm.	
11SMX9043	บัสบาร์ 63 แอมป์ เชื่อมเบรกเกอร์ 3 ชุด ห่าง 54mm.	
11SMX9044	บัสบาร์ 63 แอมป์ เชื่อมเบรกเกอร์ 4 ชุด ห่าง 54mm.	
11SMX9045	บัสบาร์ 63 แอมป์ เชื่อมเบรกเกอร์ 5 ชุด ห่าง 54mm.	

หมายเหตุ : รุ่น 11SM9042-45 ใช้สำหรับเบรกเกอร์ที่มีการต่ออุปกรณ์เสริมด้านข้าง

การต่ออุปกรณ์เสริม

11SMX9030

11SMX9031

11SMX903...
11SMX904...

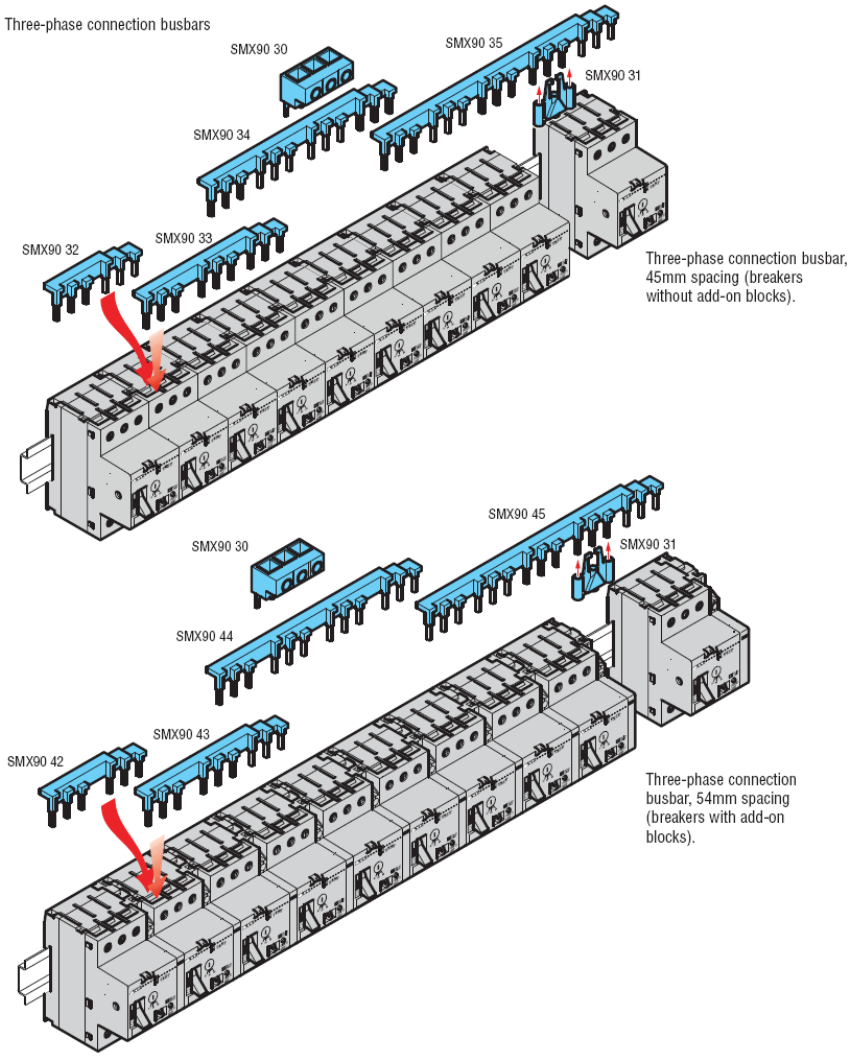

11SM1B Accessories

อุปกรณ์เสริมสำหรับ มอเตอร์เซอร์กิตเบรกเกอร์ รุ่น11SM1B

อุปกรณ์เสริมสำหรับมอเตอร์เซอร์กิตเบรกเกอร์ รุ่น11SM1B

รหัสสินค้า	รายการ	ราคา (บาท)
11SMX9003	ตัวเชื่อมต่อกับคอนแทคเตอร์รุ่น BG	
SMX3141	ตัวเชื่อมต่อกับคอนแทคเตอร์รุ่น BF09A-BF25A พร้อมฝาปิด	
SMX3142	ตัวเชื่อมต่อกับคอนแทคเตอร์รุ่น BF09D-BF25D และรุ่น BF09L-BF25L พร้อมฝาปิด	
SMX3241	ตัวเชื่อมต่อกับคอนแทคเตอร์รุ่น BF26A-BF38A พร้อมฝาปิด	
11SMX1710	กล่องใส่เบรกเกอร์ติดผนัง กว้าง 100 mm. IP40	
11SMX1711	กล่องใส่เบรกเกอร์ติดผนัง กว้าง 85 mm. IP40	
11SMX1720	กล่องใส่เบรกเกอร์ฝังผนัง กว้าง 102 mm. IP40	

11SMX9003

SMX3141
SMX3142
SMX3241

การต่ออุปกรณ์เสริม

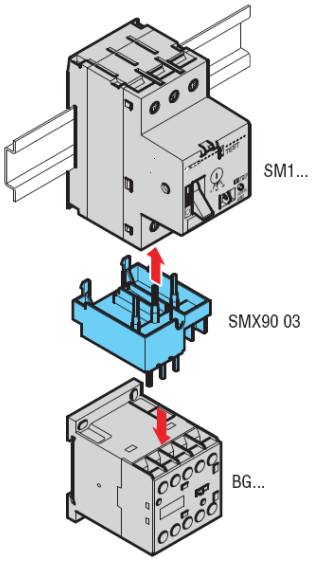

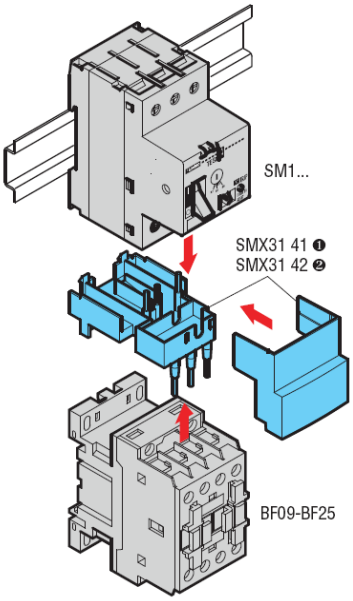

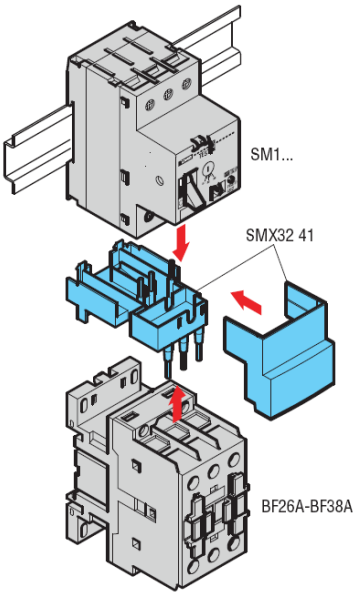

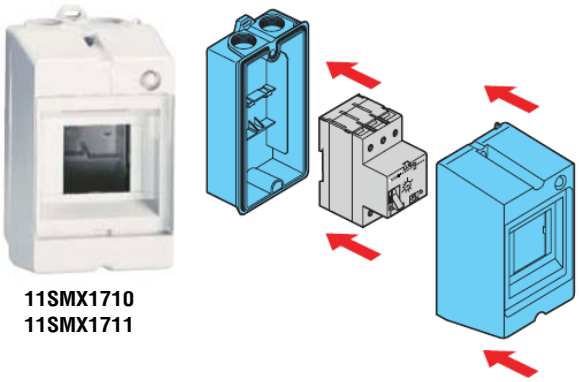

11SMX1710
11SMX1711

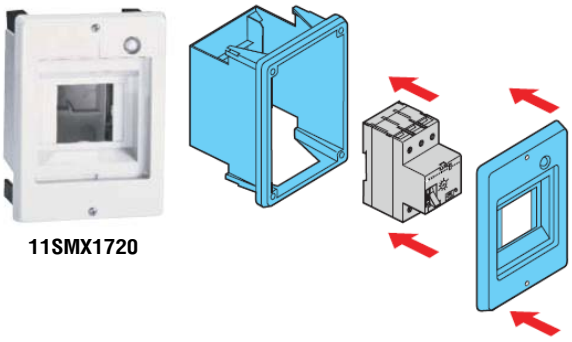

11SMX1720